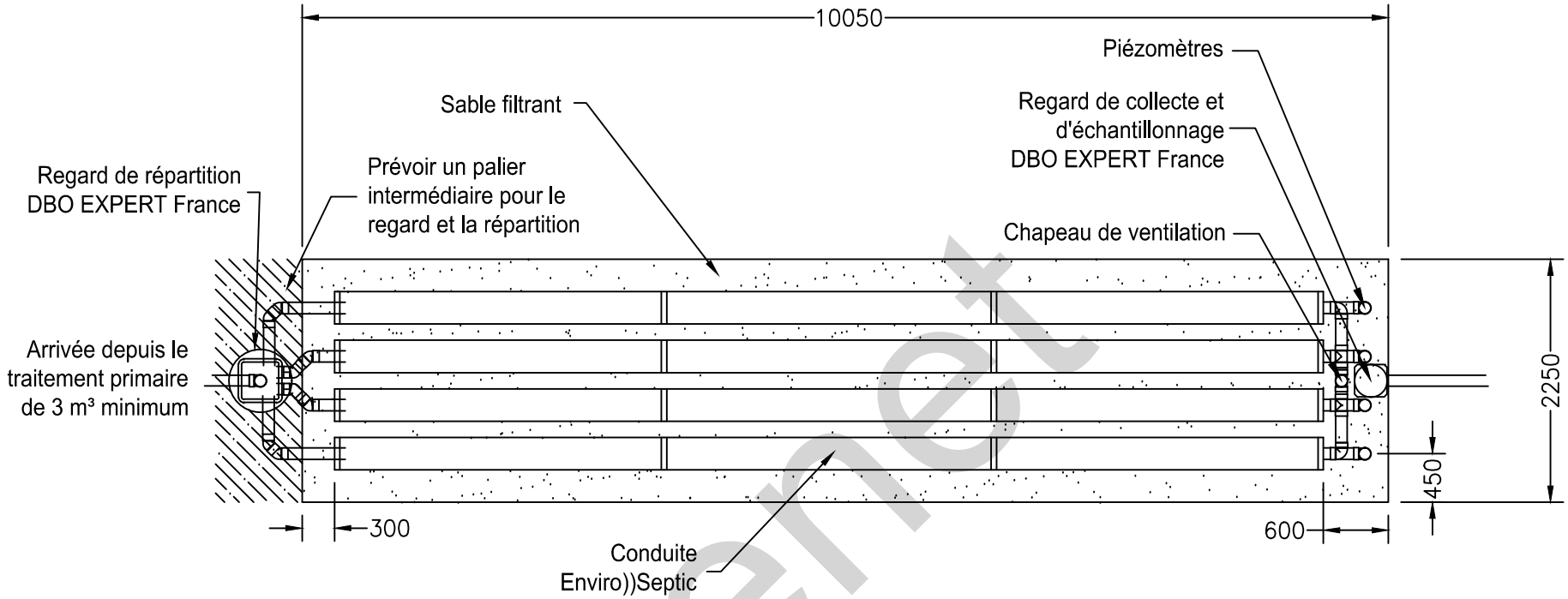

VENTILATION : La ventilation primaire et secondaire (équipée d'un extracteur statique) doivent être installées conformément à la norme NF DTU 64.1.
La prise d'air à l'extrémité du filtre Enviro))Septic est réalisée par un chapeau de ventilation pour permettre la circulation de l'air vers la ventilation secondaire (extracteur statique). Un différentiel de 3 mètres minimum de hauteur doit être respecté pour garantir la dépression et l'évacuation des gaz par l'extracteur statique.

POMPE DE RELEVAGE entre fosse et filtre : Une conduite de dérivation doit être prévu pour garantir la circulation de l'air :

- soit par une conduite en amont du regard de répartition à revenir vers la fosse toutes eaux
- soit par un autre extracteur statique à proximité du filtre (avec les 3 mètres de dénivelé).

Solution 1

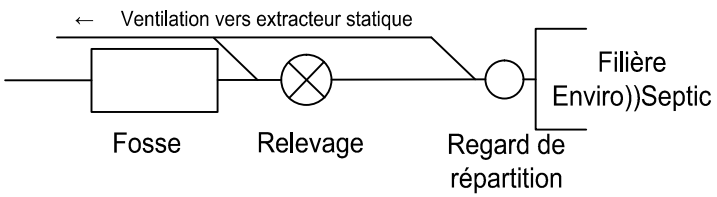

Solution 2

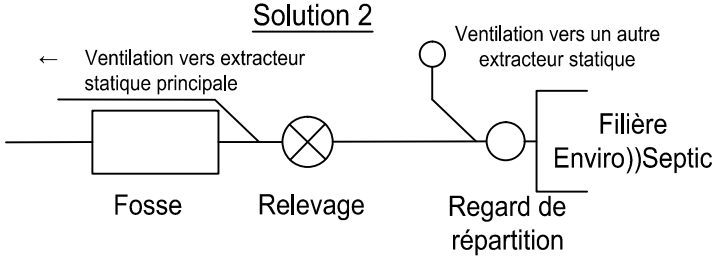

DBO EXPERT France

La Croix Rouge
35 530 BRÉCÉ
T : 02 99 62 54 95 - contact@dboexpert-france.fr

- Système Enviro-Septic ES6EH-B étanche
- Configuration : 4 rangées de 3 conduites AES
- DTA 17.1/18-333_v1
- Agrément 2019-008 ext03

DATE : 23-05-2019	DOSSIER : ES6EH-B
Échelle 1:60	Feuille 1/4

Penet

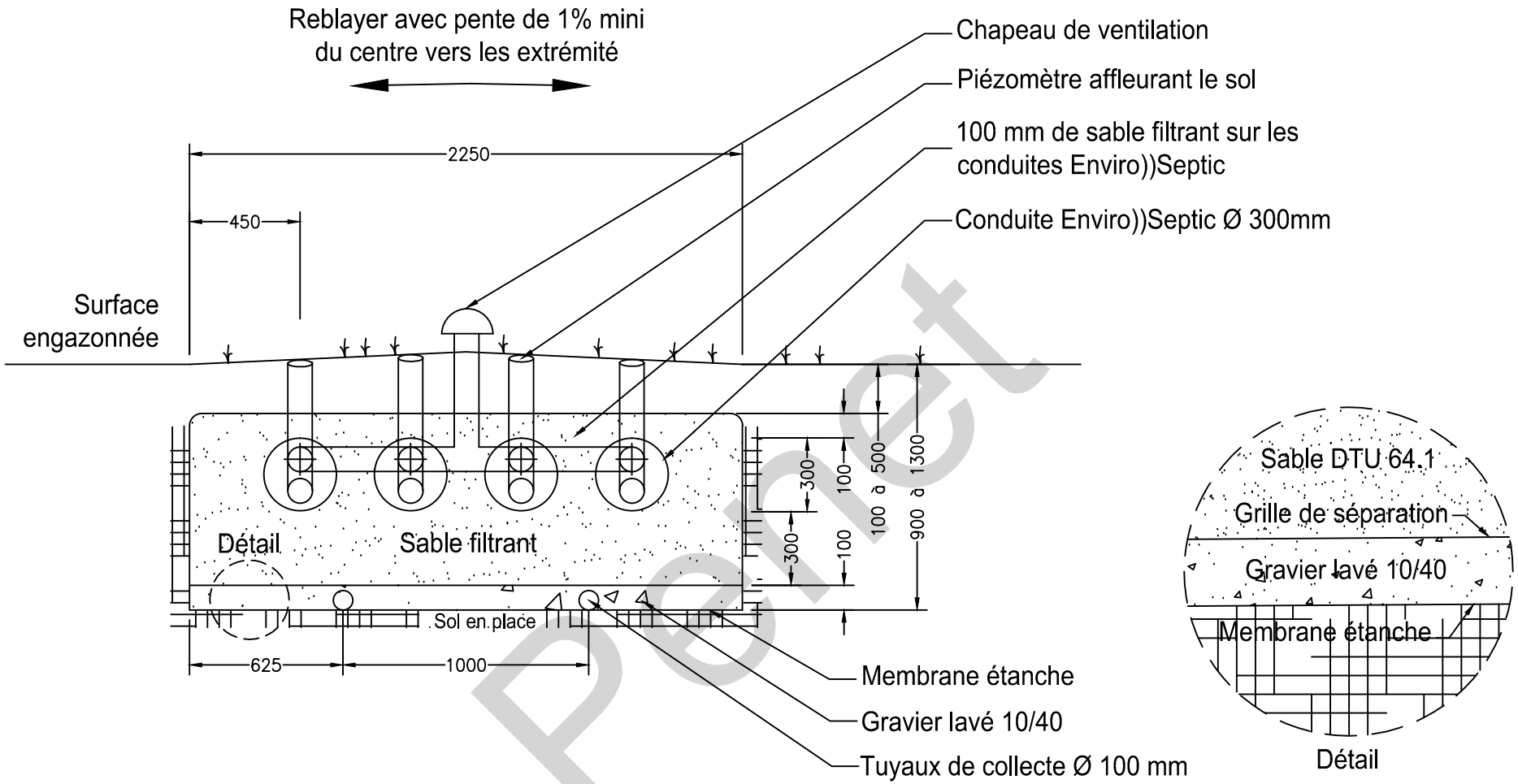

COUPE TRANSVERSALE

VENTILATION : La ventilation primaire et secondaire (équipée d'un extracteur statique) doivent être installées conformément à la norme NF DTU 64.1.
La prise d'air à l'extrémité du filtre Enviro))Septic est réalisée par un chapeau de ventilation pour permettre la circulation de l'air vers la ventilation secondaire (extracteur statique). Un différentiel de 3 mètres minimum de hauteur doit être respecté pour garantir la dépression et l'évacuation des gaz par l'extracteur statique.

POMPE DE RELEVAGE entre fosse et filtre : Une conduite de dérivation doit être prévu pour garantir la circulation de l'air :

- soit par une conduite en amont du regard de répartition à revenir vers la fosse toutes eaux
- soit par un autre extracteur statique à proximité du filtre (avec les 3 mètres de dénivelé).

DBO EXPERT France

La Croix Rouge
35 530 BRÉCÉ
T : 02 99 62 54 95 - contact@dboexpert-france.fr

- Système Enviro-Septic ES6EH-B étanche
- Configuration : 4 rangées de 3 conduites AES
- DTA 17.1/18-333_v1
- Agrément 2019-008 ext03

DATE : 23-05-2019	DOSSIER : ES6EH-B
Échelle	Feuille
1:25	2/4

Permet

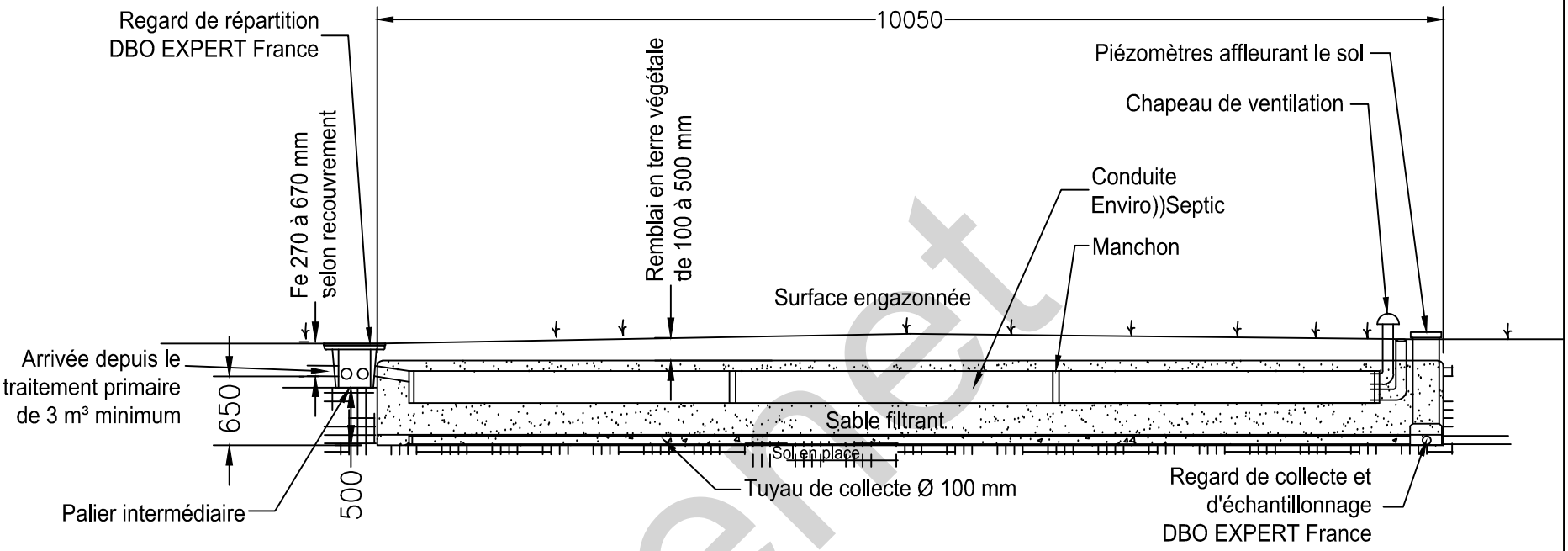

COUPE LONGITUDINALE

Permet

VENTILATION : La ventilation primaire et secondaire (équipée d'un extracteur statique) doivent être installées conformément à la norme NF DTU 64.1.
La prise d'air à l'extrémité du filtre Enviro))Septic est réalisée par un chapeau de ventilation pour permettre la circulation de l'air vers la ventilation secondaire (extracteur statique). Un différentiel de 3 mètres minimum de hauteur doit être respecté pour garantir la dépression et l'évacuation des gaz par l'extracteur statique.

POMPE DE RELEVAGE entre fosse et filtre : Une conduite de dérivation doit être prévu pour garantir la circulation de l'air :

- soit par une conduite en amont du regard de répartition à revenir vers la fosse toutes eaux
- soit par un autre extracteur statique à proximité du filtre (avec les 3 mètres de dénivelé).

DBO EXPERT France

La Croix Rouge
35 530 BRÉCÉ
T : 02 99 62 54 95 - contact@dboexpert-france.fr

- Système Enviro-Septic ES6EH-B étanche
- Configuration : 4 rangées de 3 conduites AES
- DTA 17.1/18-333_v1
- Agrément 2019-008 ext03

DATE : 23-05-2019	DOSSIER : ES6EH-B
Échelle	Feuille
1:60	3/4

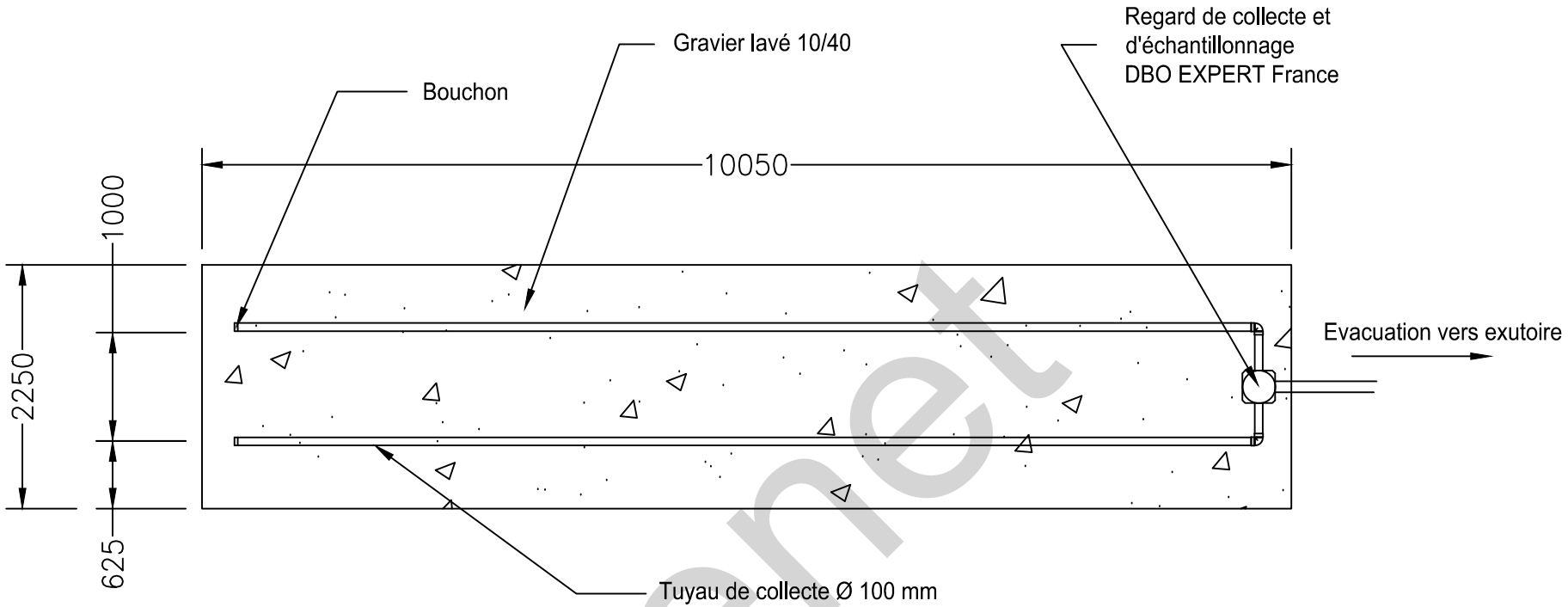

SYSTÈME DE COLLECTE

Penet

VENTILATION : La ventilation primaire et secondaire (équipée d'un extracteur statique) doivent être installées conformément à la norme NF DTU 64.1.
La prise d'air à l'extrémité du filtre Enviro))Septic est réalisée par un chapeau de ventilation pour permettre la circulation de l'air vers la ventilation secondaire (extracteur statique). Un différentiel de 3 mètres minimum de hauteur doit être respecté pour garantir la dépression et l'évacuation des gaz par l'extracteur statique.

POMPE DE RELEVAGE entre fosse et filtre : Une conduite de dérivation doit être prévu pour garantir la circulation de l'air :

- soit par une conduite en amont du regard de répartition à revenir vers la fosse toutes eaux
- soit par un autre extracteur statique à proximité du filtre (avec les 3 mètres de dénivelé).

DBO EXPERT France

La Croix Rouge
35 530 BRÉCÉ
T : 02 99 62 54 95 - contact@dboexpert-france.fr

- Système Enviro-Septic ES6EH-B étanche
- Configuration : 4 rangées de 3 conduites AES
- DTA 17.1/18-333_v1
- Agrément 2019-008 ext03

DATE : 23-05-2019	DOSSIER : ES6EH-B
Échelle 1:60	Feuille 4/4